ELECRO ENGINEERING

G2 Värmeväxlare
Installations- och driftshandbok

Svenska

INNEHÅLL

1. PRODUKTÖVERSIKT 3
2. ALLMÄN INSTALLATIONSANVISNING 4
2.1 Monteringsanvisning 4
2.2 Rörsystem 4
2.3 Cirkulationsriktning 6
2.4 Vattenkvalitet 6
3. AVFALLSHANTERING AV ELEKTRISK/ELEKTRONISK UTRUSTNING 7
4. GARANTI 7

INLEDNING
Tack för att du har köpt en G2-värmeväxlare, tillverkad i Storbritannien enligt höga standarder av material av högsta kvalitet, för att säkerställa utmärkt prestanda och tillförlitlighet.

För att säkerställa många års problemfri service, **läs** och **följ** dessa instruktioner för korrekt installation, underhåll och användning.

VARNING: Om enheten inte installeras korrekt kan det leda till att garantin upphör att gälla.

Spara denna handbok för framtida referens.

1. PRODUKTÖVERSIKT

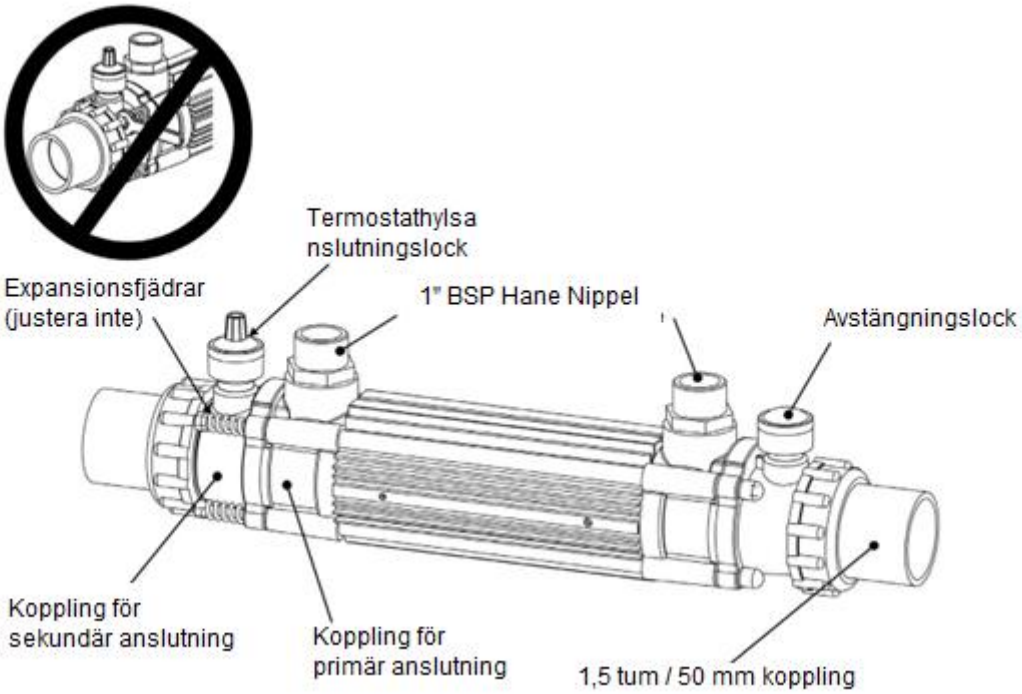

Bild 1

Specifikation:

Standard uteffekt	Primärt flöde [m³/h]	Primärt tryckfall (kpa)	Sekundärt Flöde [m³/h]	Sekundärt tryckfall (kpa)	Δ T 15 °C [kW]	Δ T 20 °C [kW]	Δ T 30 °C [kW]	Δ T 40 °C [kW]	ΔT 50 °C [kW]	ΔT 60 °C [kW]	ΔT 70 °C [kW]
30 kW	1,1	6,1	10	5,0	9	11	16	20	26	30	33
30 kW	1,3	6,8	10	5,0	10	13	18	23	31	34	39
30 kW	1,3	6,8	14	7,0	11	15	20	26	34	41	46
49 kW	1,6	7,7	16	9,2	13	18	25	43	41	50	56
49 kW	1,8	8,3	16	9,2	15	20	28	38	45	55	62
49 kW	2,2	9,6	17	9,8	16	22	33	44	52	64	73
85 kW	2,4	11,3	17	10,6	22	28	40	53	64	75	81
85 kW	2,7	12,9	17	10,6	26	32	46	60	73	82	89
85 kW	3,2	14,7	17	10,6	28	34	49	64	77	90	102
122 kW	3,8	18,3	19	12,6	33	43	68	75	93	108	120
122 kW	4,2	20,0	19	12,6	36	48	70	89	108	126	143
122 kW	4,6	21,1	19	12,6	38	73	73	95	116	137	156

- ΔT = Temperaturskillnad mellan primär och sekundär
- För att beräkna BTU, multiplicera kW x 3 412 = BTU ut

Obs: Maximal primär drifttemperatur är 95 °C

Mått:

	L1 (mm)	L2 (mm)	L3 (mm)
30 kW	540	426	247
49 kW	710	596	417
85 kW	840	726	547
122 kW	1 000	886	707

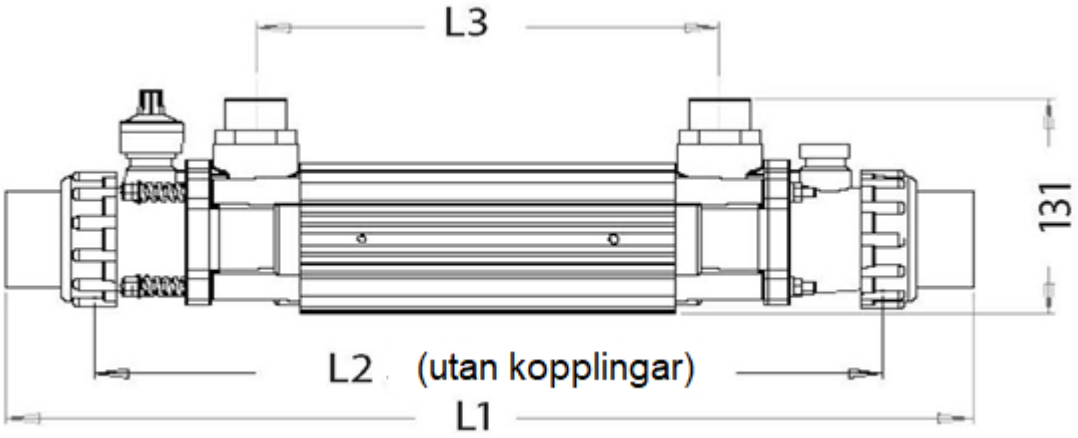

Bild 2

2. ALLMÄN INSTALLATIONSANVISNING

2.1 Monteringsanvisning

Värmeväxlaren kan installeras antingen horisontellt eller vertikalt för att ge tillräckligt med utrymme för röranslutningarna.

Försiktigt: *Om värmeväxlaren inte används under vintermånaderna* ***måste den*** *tömmas för att förhindra frostskador. Vatten* ***får inte*** *frysa i värmeväxlaren, eftersom detta kommer att orsaka allvarliga skador.*

2.2 Rörsystem

Värmeväxlaren ska installeras vid en låg punkt i filtreringssystemet. Den ska placeras nedströms (efter) filtret och uppströms (före) eventuell doseringsutrustning eller annan vattenbehandlingsutrustning (se bild 3).

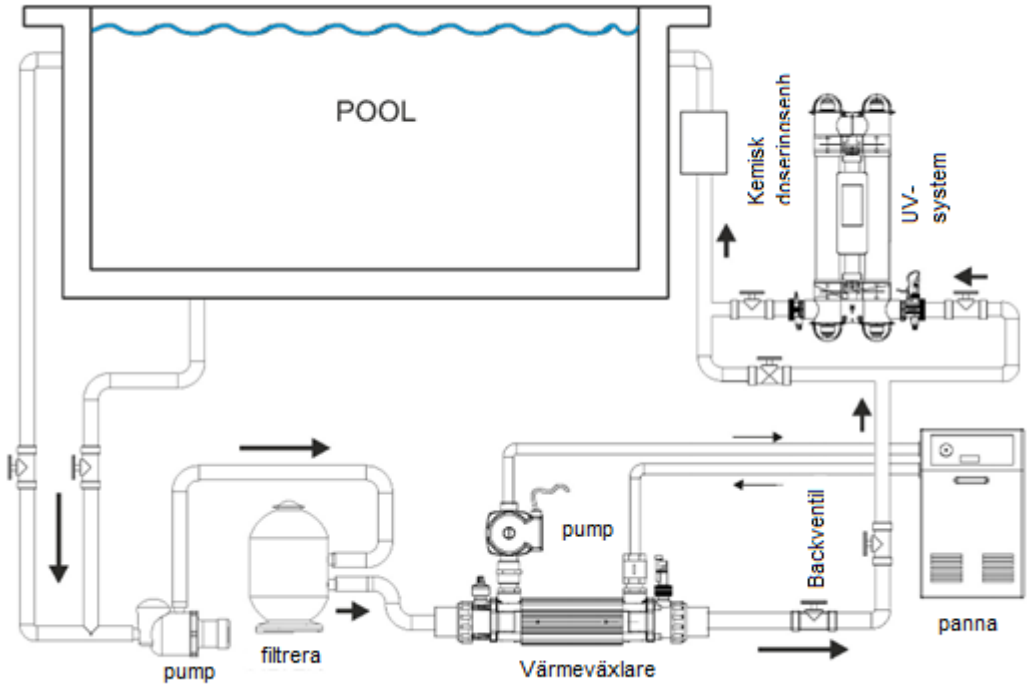

Bild 3

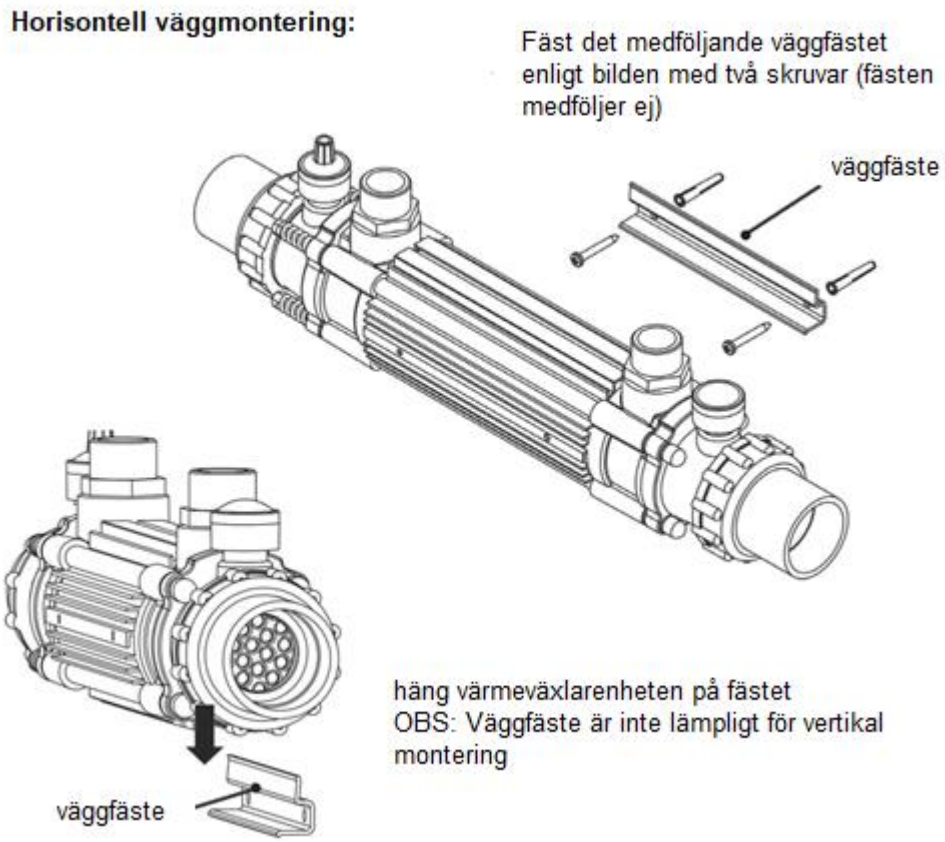

Bild 4

G2-värmeväxlaren ska anslutas till de två oberoende vattenkretsarna enligt följande:

1. Anslutning till vattenfiltreringskrets (sekundär)

Värmeväxlaren ska kopplas in i linje, efter filtreringspumpen och filtret och före eventuell vattenbehandlingsutrustning. Den måste matas med rent vatten. Ogräs/skräp får inte komma in i värmeväxlaren. Universella 1,5”/50 mm PVC-kopplingar för anslutning till styva PVC- eller ABS-rör ingår (stegad innerdiameter för att passa båda storlekarna). Värmeväxlaren ska installeras så nära värmekällan som möjligt för att minimera värmeförlusten.

För att hjälpa till med korrekt avluftning och för att säkerställa att värmeväxlaren förblir fylld med vatten under drift, ska den installeras vid den lägsta punkten i filtreringskretsen.

Om värmeväxlaren installeras vertikalt är det viktigt att inloppet för pool-/dammvattnet (sekundär krets) är lågt och utloppet högt.

2. Anslutning till värme- eller kylkrets (primär)

Värmeväxlaren ska anslutas direkt till den primära kretsen, dvs värmaren/kylaren, via de medföljande 1” BSP-hankopplingarna i mässing.

OBS: Primärkretsens cirkulationspump ska styras av en termostat, som ska anslutas via filtreringspumpen för att endast tillåta uppvärmning när filtreringspumpen är igång.

Avluftningsventiler ska installeras vid de högsta punkterna i primärkretsen. För att säkerställa korrekt temperaturavkänning är det viktigt att termostaten/termistorn är placerad vid inloppet för pool-/dammvattnet på värmeväxlaren. Termostatfickan och blindlocket använder en gemensam port och kan därför bytas ut efter behov.

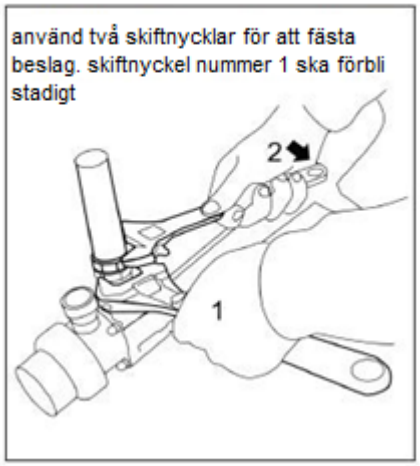

Se till att inte dra åt anslutningarna för hårt, eftersom detta kan leda till skada på värmeväxlaren.

Använd endast de medföljande mässingskontakterna eftersom andra ocertifierade kontakter kan läcka eller orsaka skada på enheten.

2.3 Cirkulationsriktning

Primär- och sekundärkretsarna ska installeras så att vattenflödena är motströms, dvs vattnet från primärkretsen ska strömma i motsatt riktning mot vattnet i sekundärkretsen.

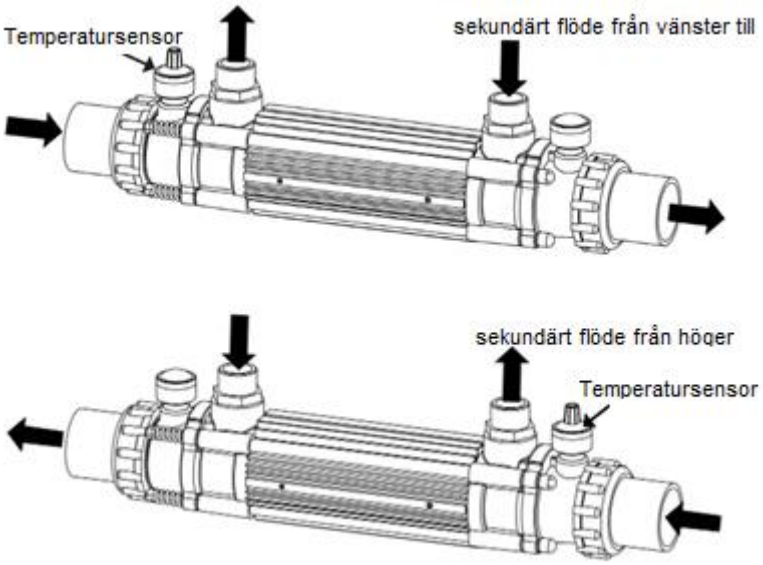

FÖRSIKTIGT:
Om värmeväxlaren inte används under vintermånaderna måste den tömmas för att förhindra frostskador.

OBS: För vinterisering/underhåll rekommenderar vi att värmeväxlaren installeras med isoleringsventiler på både vattnets in- och utloppssida av primär- och sekundärkretsarna. Detta gör att vattnet kan stängas av på båda sidorna och underlätta avlägsnande från systemet vid behov.

2.4 Vattenkvalitet

För att förhindra skador på värmeväxlaren MÅSTE vattenkvaliteten ligga inom följande gränser:

- PH: 6,8 – 8,0
- Total alkalitet (TA): 80 – 140 ppm (delar per miljon)
- Kloridhalt MAX: 150 mg/liter
- Fritt klor: 2,0 mg/liter
- Totalt brom: Max 4,5 mg/liter
- Totalt upplösta fasta ämnen (TDS)/kalciumhårdhet: 200 – 1 000 ppm

3. AVFALLSHANTERING AV ELEKTRISK/ELEKTRONISK UTRUSTNING

Kassera INTE denna produkt som osorterat kommunalt avfall.

Denna symbol på produkten eller på förpackningen indikerar att denna produkt inte ska behandlas som hushållsavfall. Istället bör den lämnas till lämplig insamlingsplats för återvinning av elektrisk och elektronisk utrustning.

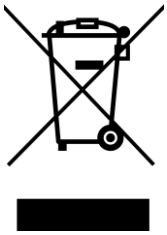

Genom att se till att denna produkt kasseras på rätt sätt hjälper du till att förhindra potentiella negativa konsekvenser för miljön och människors hälsa, som annars skulle kunna orsakas av olämplig avfallshantering av denna produkt. Återvinning av material kommer att bidra till att bevara naturresurserna.

För mer information vänligen kontakta din lokala kommun, hushållsavfallshanteringplats eller återförsäljaren där produkten köptes.

4. GARANTI

Denna produkt är garanterad från inköpsdatumet mot felaktig tillverkning och material för:

- **två år inom Europa**
- **ett år utanför Europa**

- Tillverkaren kommer att ersätta eller reparera, efter eget gottfinnande, alla felaktiga enheter eller komponenter som returneras till företaget för inspektion.
- Inköpsbevis kan krävas.
- Tillverkaren är inte ansvarig i fall av felaktig installation av värmaren, olämplig användning eller försummelse av värmaren.
- Eventuella skador som uppstått på grund av frakt måste rapporteras inom 48 timmar efter mottagandet av produkten. Eventuella anspråk efter denna tid kommer att betraktas som felaktig användning eller missbruk av produkten och kommer inte att täckas av garantin.
- Eventuella glasdelar, tätningar och vattenanslutningar betraktas som förbrukningsvaror och täcks inte av garantin.

ELECRO
ENGINEERING

Unit 11, Gunnels Wood Park, Stevenage, Herts SG1 2BH
Sales@elecro.co.uk www.elecro.co.uk +44 (0) 1438 749474

© Copyright MANE56-SV-G2 Manual V2-01.08.2022-Elecro