POOLRENGÖRINGSROBOT

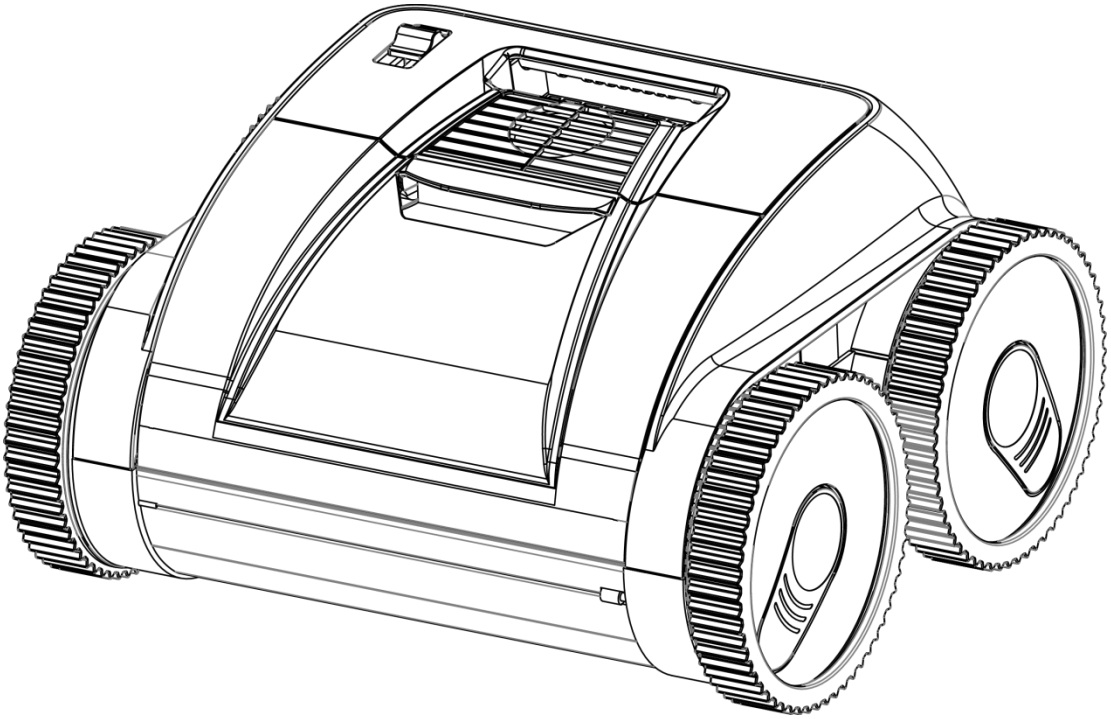

ANVÄNDARHANDBOK

Viktiga säkerhetsföreskrifter

Tack för ditt val av poolrengöringsrobot. Läs igenom hela användarhandboken innan du använder din nya poolrobot. Vi påtar oss inget ansvar för eventuella förluster eller skador till följd av felaktig användning.

LÄS OCH FÖLJ ALLA ANVISNINGAR

⚠ FÖRSIKTIGHET

Dessa försiktighetsåtgärder måste följas för att undvika skada på poolroboten eller personskada.

1. Roboten måste användas i enlighet med anvisningarna.
2. Använd endast reservdelar som rekommenderas eller säljs av tillverkaren.
3. Låt inte barn under 8 år eller personer med nedsatt intellektuell förmåga använda produkten. Låt aldrig någon, särskilt inte småbarn, rida på eller använda roboten som en leksak.
4. Ladda aldrig roboten när den befinner sig i vattnet för att undvika olyckor. Förvara roboten och laddaren inomhus eller i ett vattentätt utrymme.
5. Använd endast den medföljande laddaren.
6. Torka laddporten när roboten tagits upp ur vattnet och se till att den är avstängd (strömindikatorn i läget av) om roboten ska laddas.
7. Använd inte roboten i poolen om vattentemperaturen är över 35 ℃ eller under 10 ℃.
8. Starta inte roboten när den är utanför poolen.
9. Ingen får befinna sig i vattnet medan roboten arbetar.
10. Anslut laddaren till ett uttag skyddat av jordfelsbrytare.
11. Använd endast den medföljande laddaren, och använd inte denna laddare för andra batteridrivna produkter.
12. Använd inte roboten om det finns människor i bassängen för att undvika fara.
13. Starta inte roboten när den är utanför poolen.
14. Rengör robotens filterkorg efter varje användningstillfälle.
15. Roboten ska förvaras på en sval och ventilerad plats, skyddad från direkt solsken.

16. Försök inte öppna nätaggregatet.
17. Ladda roboten innan batteriet blivit helt urladdat. Stanna roboten och ladda den när den börjar förlora kraft.
18. Överladda inte roboten då det kan förkorta batteriets livslängd.
19. Pumpmotorns tätningar innehåller fett som kan förorena vattnet i händelse av läckage.
20. Ladda roboten mellan 5 ℃ och 35 ℃. Låt roboten svalna innan den laddas om den är för varm.
21. För att upprätthålla batteriets livslängd bör roboten laddas var tredje månad om den inte används under en längre period.
22. Slå inte roboten med vassa föremål.
23. Roboten ska inte laddas, användas eller förvaras nära en värmekälla eller vid extremt hög temperatur.

SPARA DE HÄR INSTRUKTIONERNA

Innehåll

Viktiga säkerhetsföreskrifter 1
Viktigt 4
1. Kort introduktion 5
2. Säkerhet 5
3. Allmänna specifikationer 6
4. Användning 7
4.1 Strömbrytare och indikator 7
4.2 Laddningsanvisningar 8
4.3 Filterrengöring 9
5. Medföljande delar 10
6. Garanti 11

Viktigt

1. Sänk ned roboten i poolen med robotens undersida mot poolväggen. Greppa det övre handtaget och starta roboten. Roboten börjar jobba efter 20 sekunder när den tömts på luft (roboten måste tömmas på luft för att fungera optimalt). Därefter kan roboten sjunka ned till poolens botten.

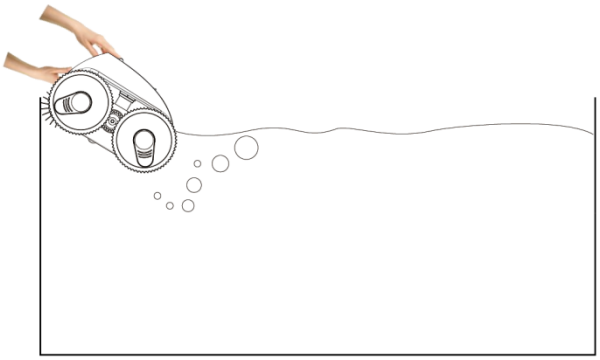

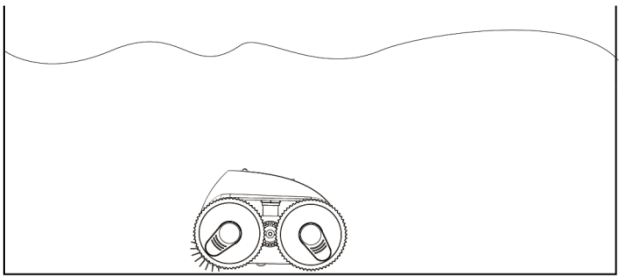

2. När roboten är färdig ställer den sig vid poolväggen. Lyft upp den ur poolen med hjälp av kroken.

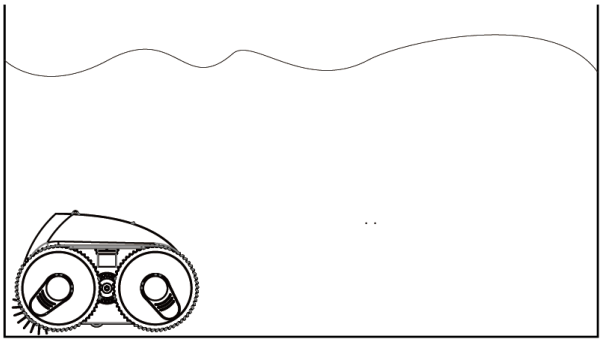

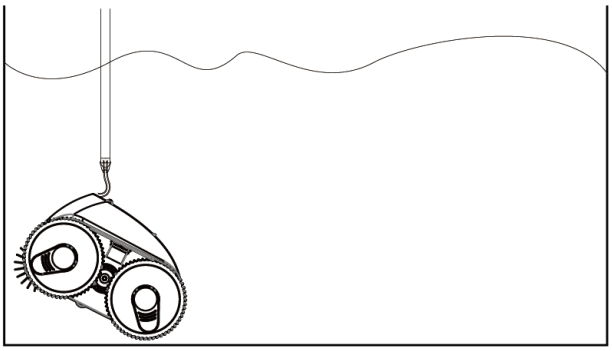

1. Kort introduktion

Poolrengöringsroboten HJ3172 är en ny typ av högeffektiv och energibesparande robot för rengöring av simbassänger. Den rengör automatiskt poolens väggar och botten utan att ersätta poolens vatten. Den är mycket miljövänlig.

Roboten drivs av ett uppladdningsbart litiumbatteri (12,1 V, 8,8 Ah) som garanterar säker drift.

2. Säkerhet

2.1. Placering av roboten vid laddning: se Viktiga säkerhetsföreskrifter, punkt 4.

2.2 Använd endast den medföljande laddaren, och använd inte denna laddare för andra batteridrivna produkter.

2.3 Stäng av roboten innan den laddas.

2.4 Slå inte på roboten medan den laddas.

2.5 Driftstemperatur: 10–35 °C

2.6 Ladda roboten innan batteriet blivit helt urladdat. Stanna roboten och ladda den när den börjar förlora kraft.

2.7 Överladda inte roboten då det kan förkorta batteriets livslängd.

2.8 Laddtemperatur: 5 °C till 35 °C. Låt roboten svalna innan den laddas om den är för varm.

2.9 Ladda roboten var tredje månad om den förvaras oanvänd under en längre period.

2.10 Se till att laddporten är torr före laddning.

3. Allmänna specifikationer

Laddarens märkspänning	100–240 VAC
Laddarens märkfrekvens	50/60 Hz
Maximal laddspänning	12,6 VAC
Laddström	1,8 A
Drifttid	max. 90 min
Genomströmningshastighet	max. 10 m^3/h
Filterdensitet	180 µm
Körhastighet	max. 11 m/min
IP-klass	IPX8
Max. vattendjup	2 m
Vattentemperatur vid drift	10–35 ℃
Laddtemperatur	5–35 ℃

4. Användning

4.1 Strömbrytare och indikator

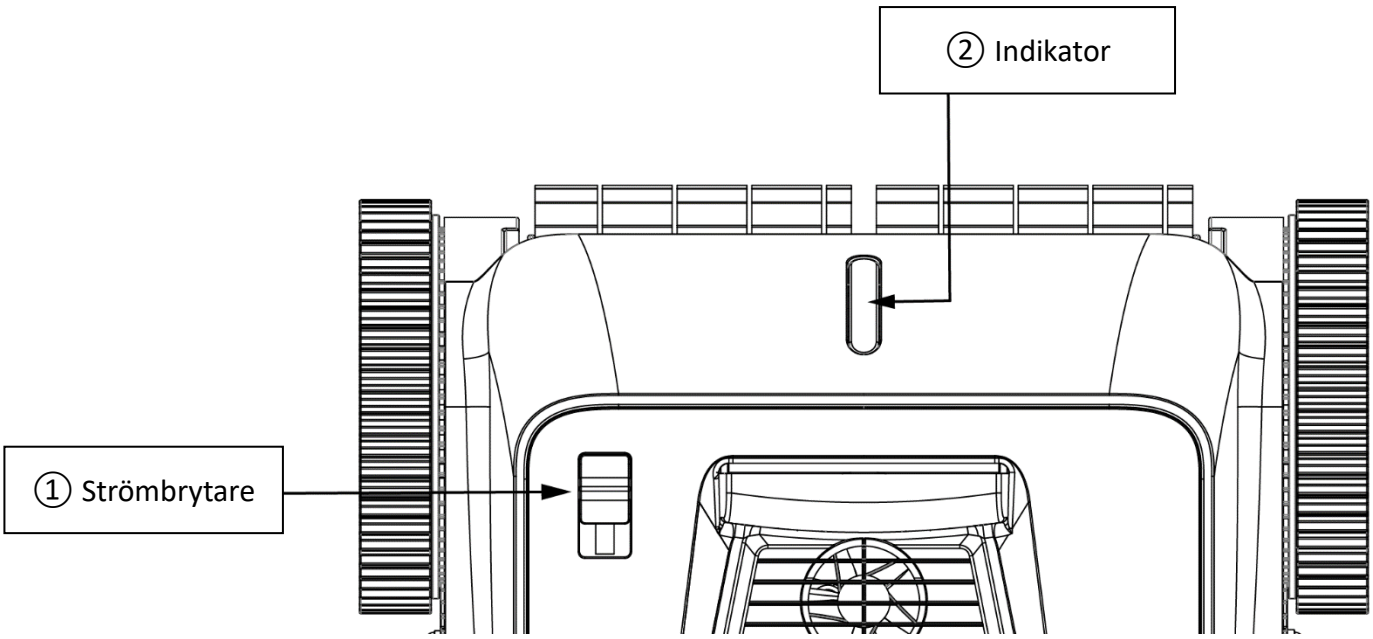

Del	Funktion	Beskrivning
①	Slå på/av strömmen	Skjut reglaget till 🔓 för att slå på roboten; Skjut reglaget till 🔒 för att stänga av roboten. Anmärkning: roboten rengör först väggarna i 15 minuter, därefter botten och upprepar sedan arbetscykeln.
②	Indikator	1. Lyser blått: påslagen 2. Blinkar blått: roboten arbetar 3. Blinkar gult: låg batterinivå, automatisk parkering påbörjas 4. Lyser gult: automatisk parkering avslutad

4.2 Laddningsanvisningar

4.2.1 Avlägsna roboten från poolen

① Stäng av (indikatorn blinkar inte) roboten

② Ladda roboten inomhus och minst 3 m från poolens kant.

③ Rött fast sken indikerar att batteriet laddas.

④ Grönt fast sken indikerar att laddningen är avslutad.

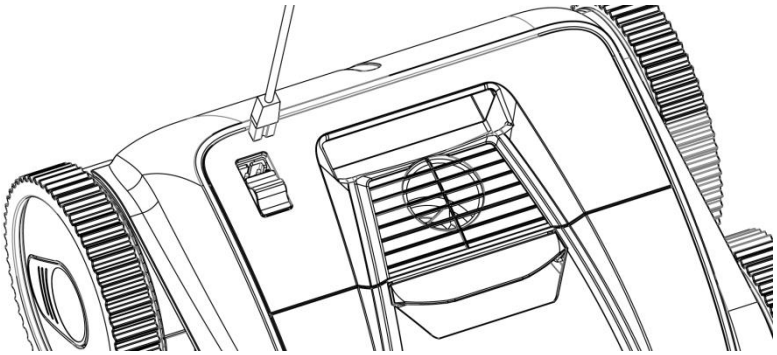

4.2.2 Laddindikator

Färg och statusindikering	Laddstatus
Grönt fast sken	Väntar på att laddas eller batteriet inte anslutet eller laddning avslutad
Rött fast sken	Batteriet laddas
Rött blinkande ljus	Låg batterinivå eller fel på batteriet

4.3 Filterrengöring

4.3.1 Öppna den övre luckan: Ta bort roboten från poolen och öppna den övre luckan (bild 4-1) för att komma åt filterkorgen, se bild 4-2.

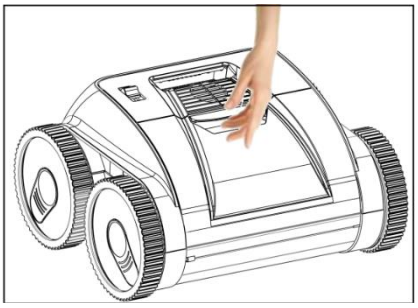

Bil

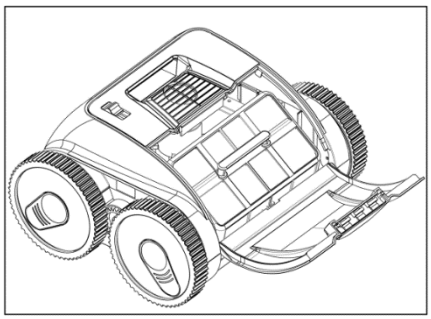

Bild 4-2

4.3.2 Ta ut filterkorgen (bild 4-3)

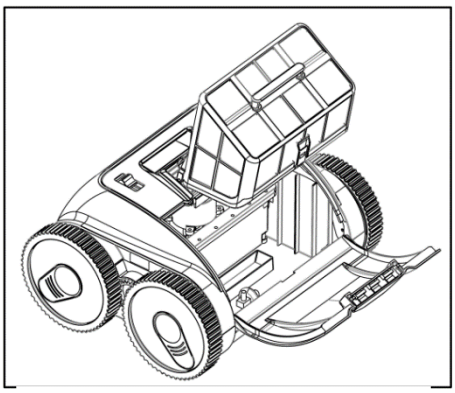

Bild 4-3

4.3.3 Rengör filterkorgen (bild 4-4)

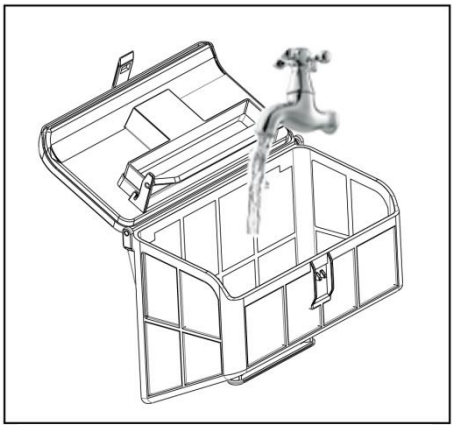

Bild 4-4

4.3.4 Sätt tillbaka filterkorgen i omvänd ordning

5. Medföljande delar

Del	Namn	Modell	Antal (st.)	Anmärkning
1	Rengöringsrobot	HJ3172	1	I kartong
2	Laddare		1	I plastpåse
3	Användarhandbok		1	I plastpåse
4	Krok		1	I plastpåse

6. Garanti

Den här produkten har klarat alla kvalitetskontroller och säkerhetstester hos tillverkaren.

Garantiinformation:

1. Garantin gäller i 12 månader från ursprungligt inköpsdatum.

2. Garantin upphävs om produkten ändras, används felaktigt eller repareras av obehörig personal.

3. Garantin gäller endast tillverkningsfel och täcker inte skador som beror på felaktigt handhavande av produkten.

4. Inköpskvittot måste uppvisas vid reklamation eller reparation under garantiperioden.

Kontakta alltid din lokala återförsäljare angående garantiärenden.

Miljöprogram, EU-direktiv (WEEE)	
	Respektera EU:s förordningar och hjälp till att skydda miljön. Kassera trasig elutrustning på en återvinningsstation avsedd för elektrisk och elektronisk utrustning. Kasta inte utrustningen bland osorterat avfall. För apparater som innehåller löstagbara batterier ska batterierna tas bort innan produkten kasseras.